11.7. Dimensões

Desenho de dimensões - MultiPlus-II 3 kVA	
PMP242305010	MultiPlus-II 24/3000/70-32 230 V
PMP242306000	MultiPlus-II 24/3000/70-32 230 V GX
PMP482305000	MultiPlus-II 48/3000/35-32 230 V
PMP482305010	MultiPlus-II 48/3000/35-32 230 V
PMP482306000	MultiPlus-II 48/3000/35-32 230 V GX

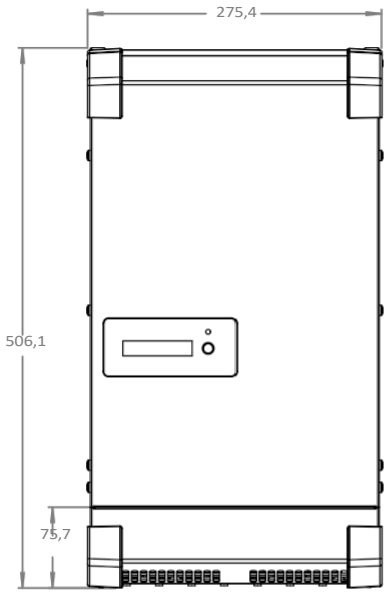

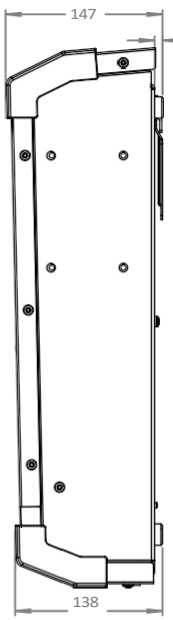

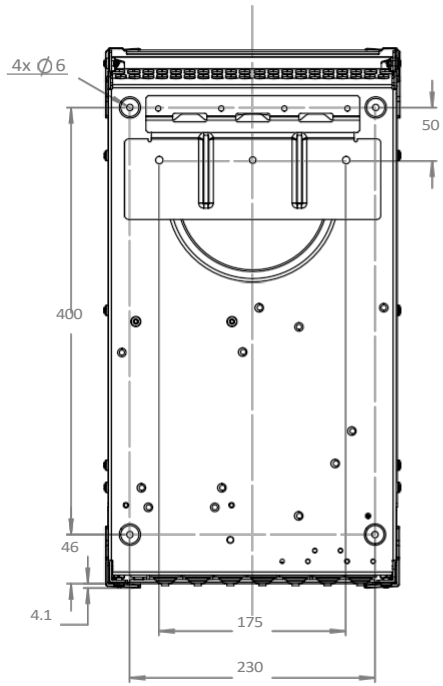

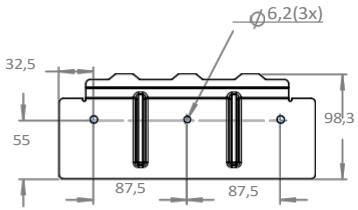

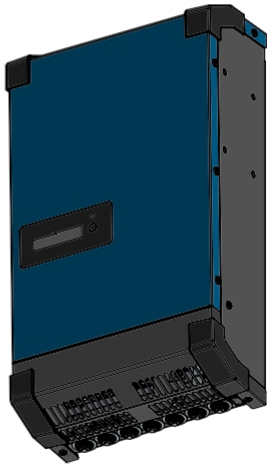

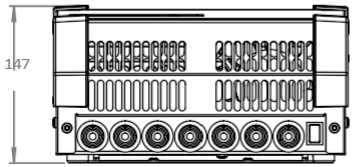

Dimensões em mm

Desenho de dimensões - MultiPlus-II	
PMP482505012	MultiPlus-II 48/5000/70-50 230 V

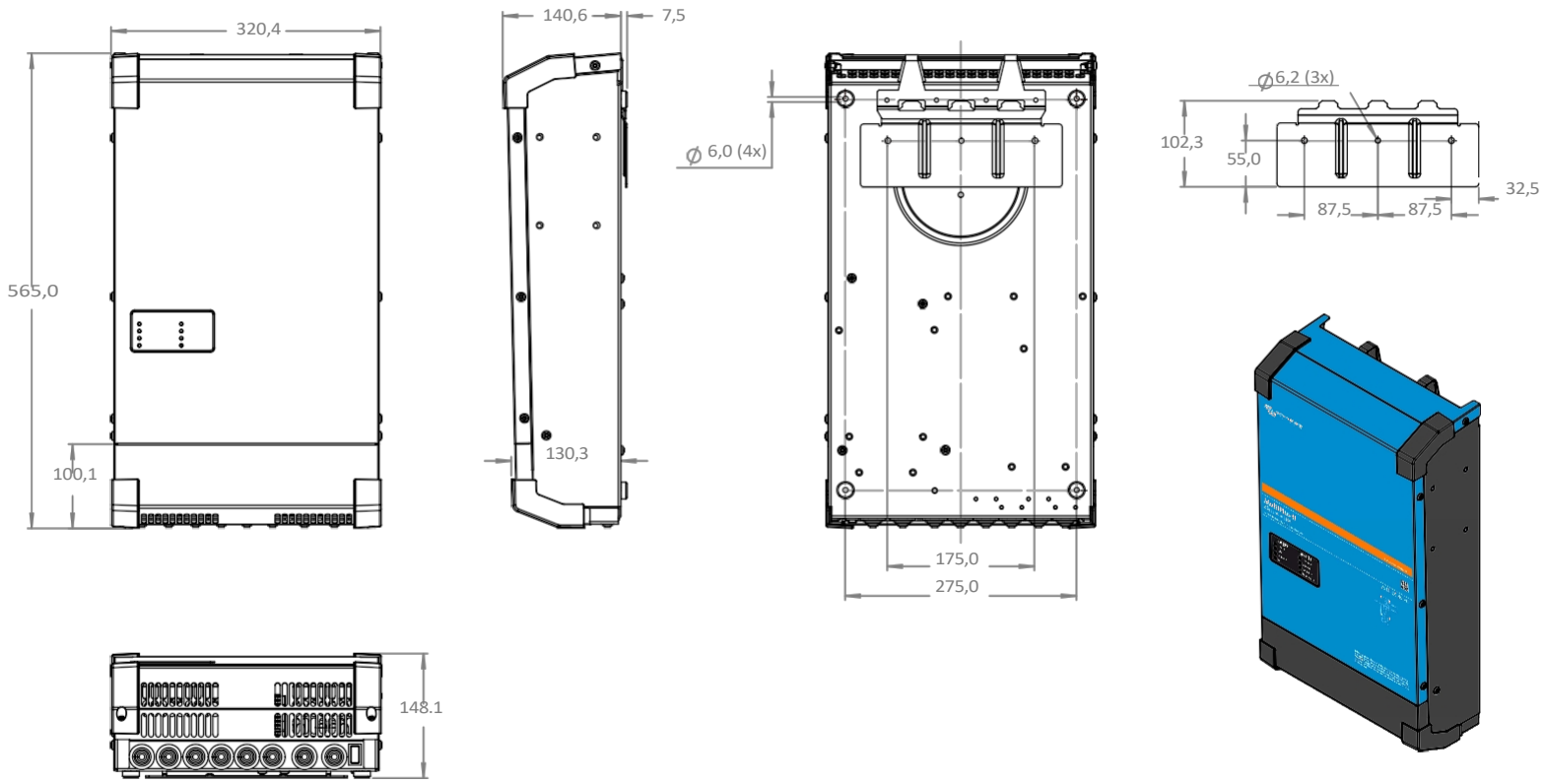

Dimensões em mm

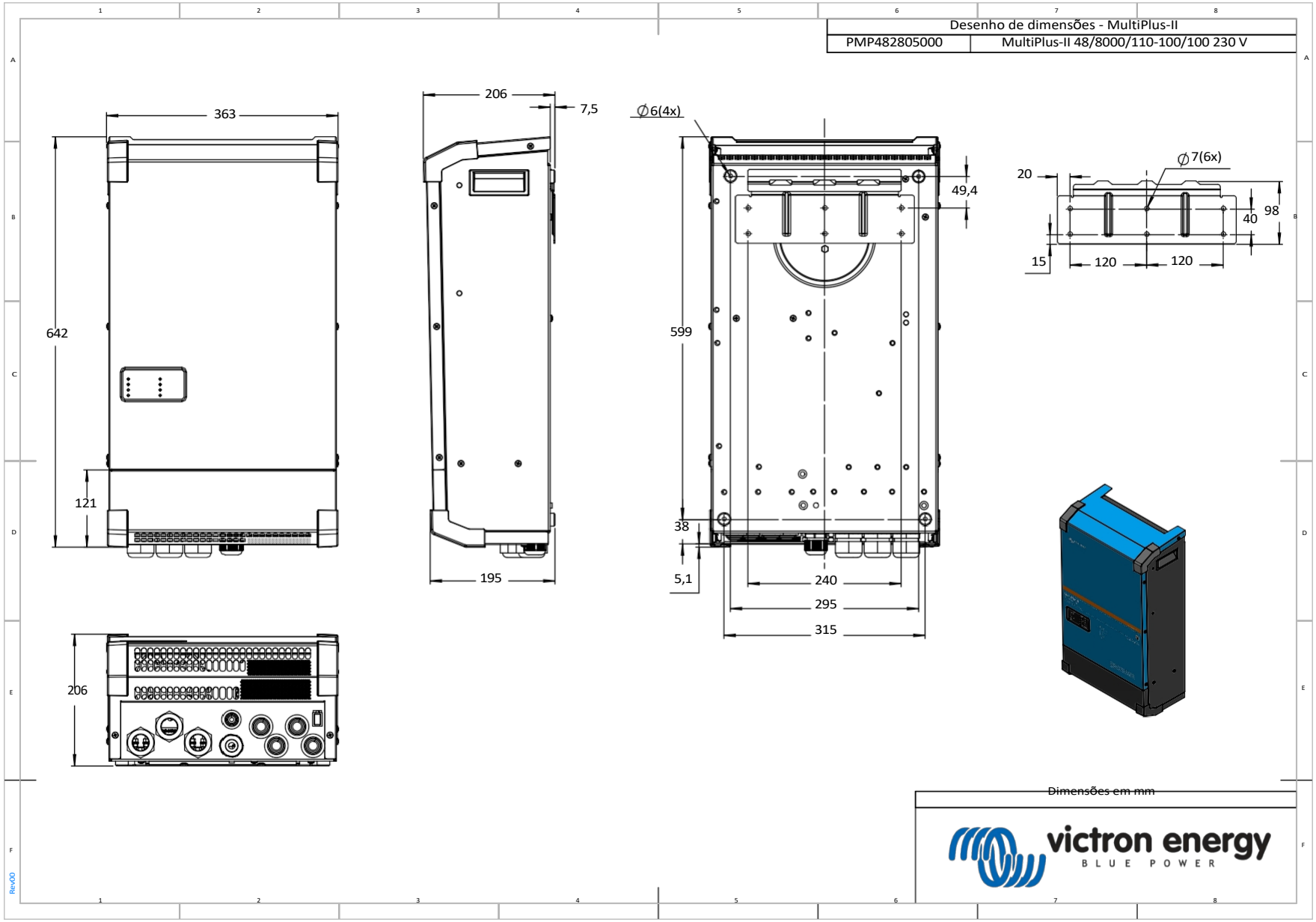
Desenho de dimensões - MultiPlus-II
PMP482805000
MultiPlus-II 48/8000/110-100/100 230 V
363
642
121
206
206
7,5
195
∅6(4x)
599
49,4
38
5,1
240
295
315
20
∅7(6x)
98
40
15
120
120
Dimensões em mm
victron energy
BLUE POWER
RevD0

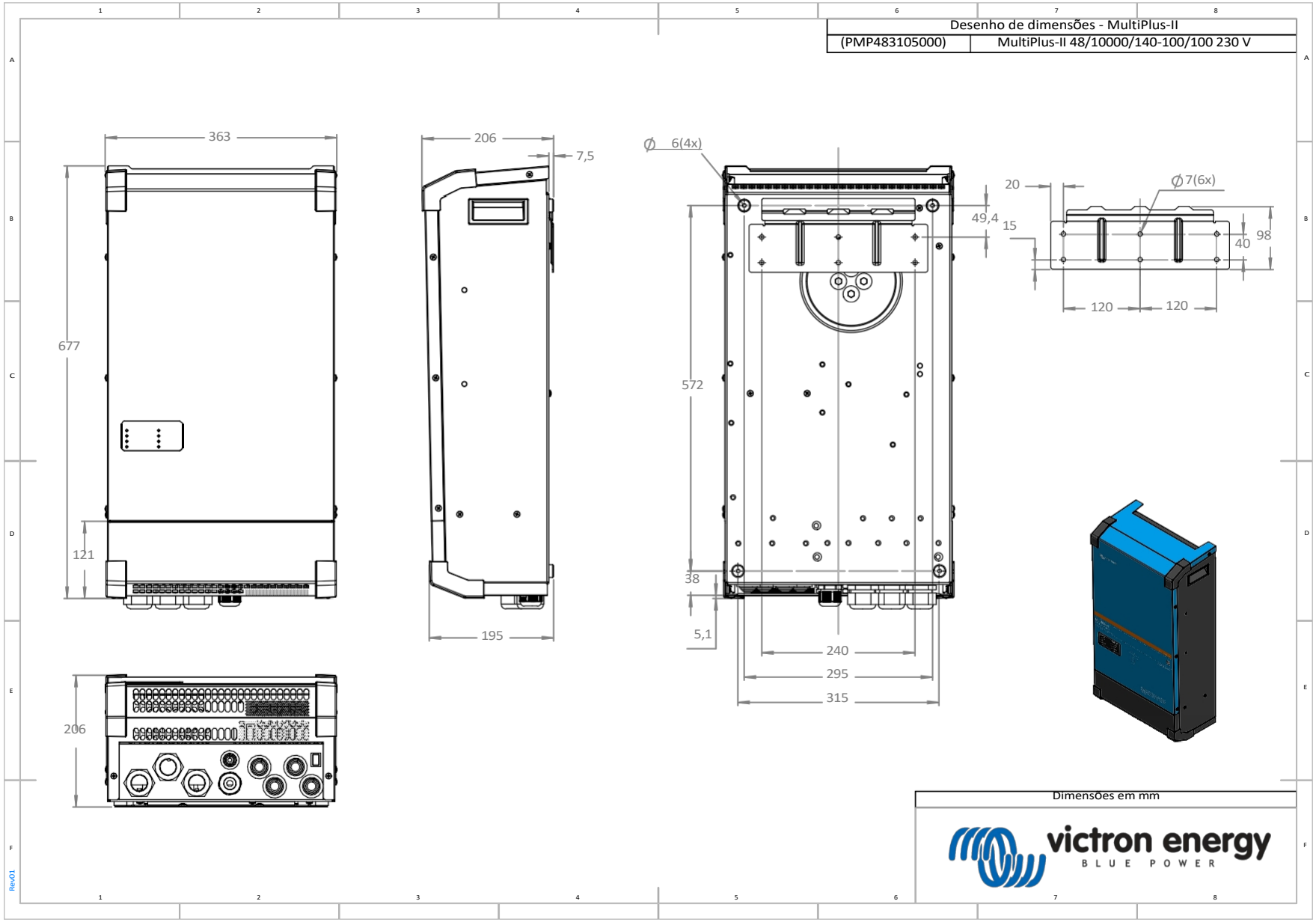
Desenho de dimensões - MultiPlus-II
(PMP483105000)
MultiPlus-II 48/10000/140-100/100 230 V
363
677
121
206
206
7,5
195
Ø 6(4x)
572
38
5,1
240
295
315
49,4
20
15
Ø 7(6x)
40
98
120
120
Dimensões em mm
victron energy
BLUE POWER
Rev01

Desenho de dimensões - MultiPlus-II	
PMP483150000	MultiPlus-II 48/15000/200-100/100 230 V

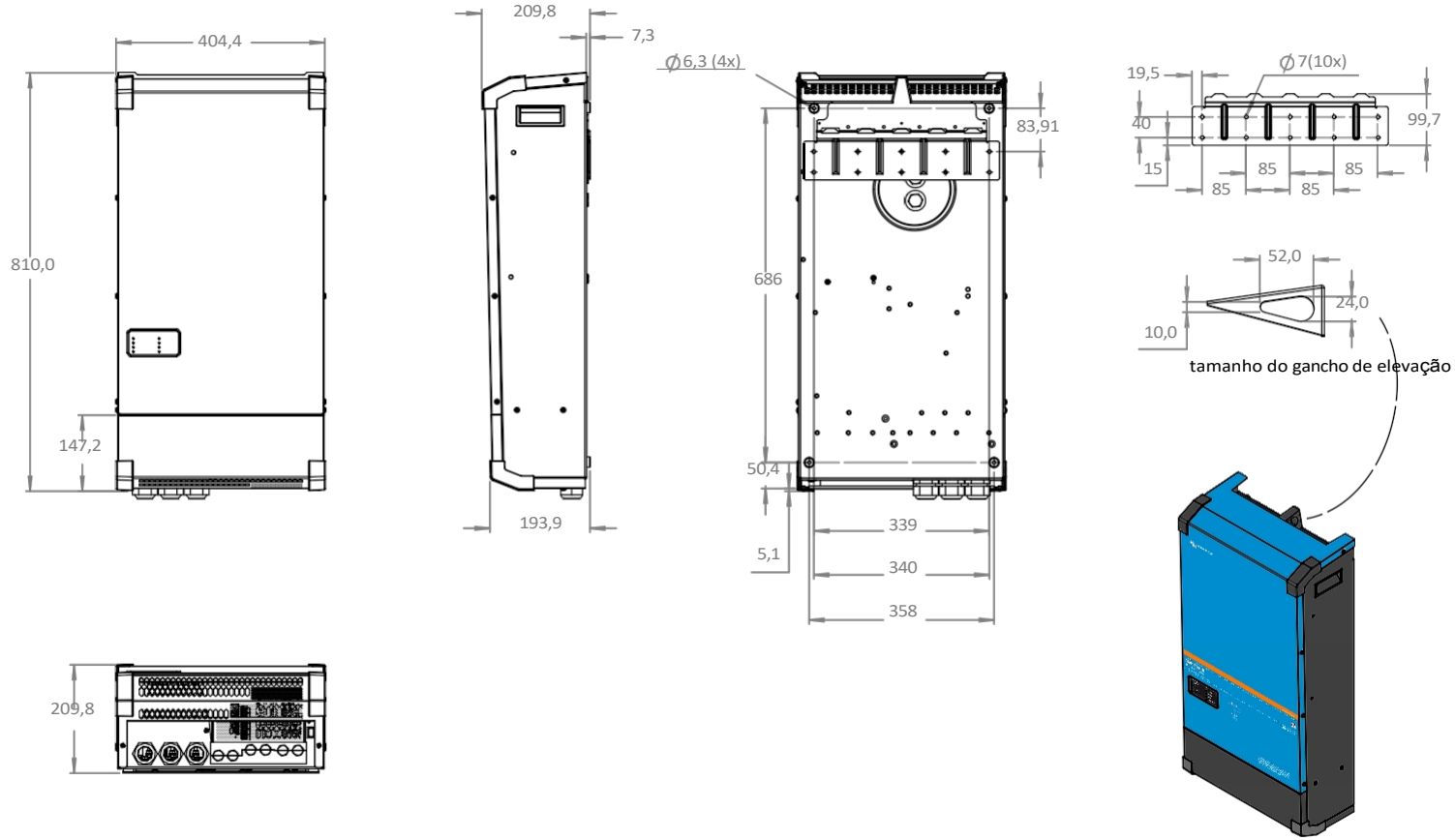

Dimensões em mm